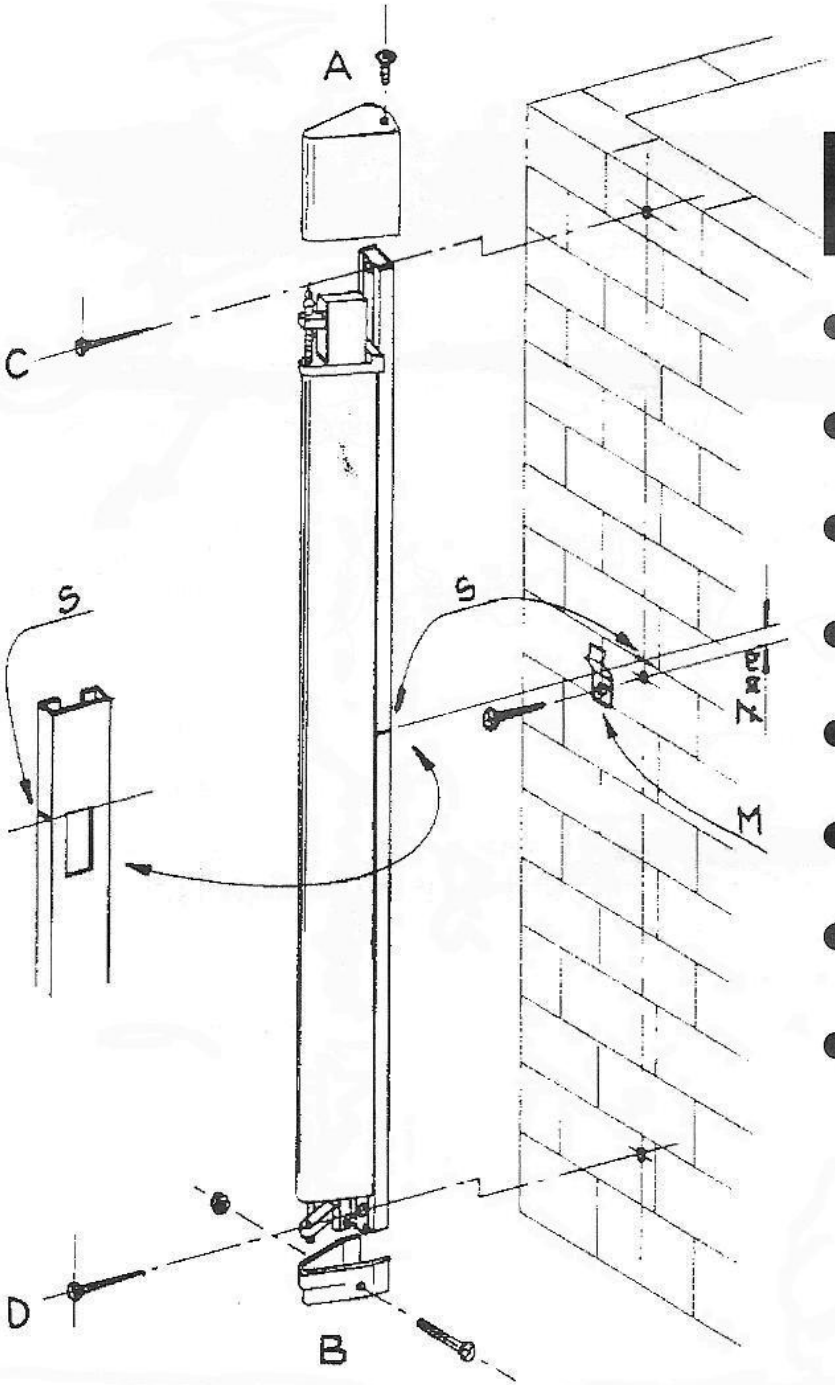

ISTRUZIONI PER IL MONTAGGIO

- Togliere il coperchio superiore -A- ed inferiore -B- dalla costa elettromeccanica.
- Fare un segno -S- sul profilo in alluminio in corrispondenza del filo superiore della cava.
- Appoggiare nella posizione voluta la costa elettromeccanica e contrassegnare la -S- sulla parete.
- Eseguire un foro per tassello fischer Ø 6 a 7 mm verso il basso, quindi fissare la molla -M-.
- Agganciare la costa elettromeccanica sulla molla -M- e tirare verso il basso per stabilirne il bloccaggio.
- Contrassegnare i fori di fissaggio -C- e -D- sulla parete, togliere la costa ed eseguire i fori per tasselli fischer Ø 6.
- Riagganciare la costa sulla molla e fissarla con le viti in dotazione nei punti sopra citati.
- Montare ora il coperchio superiore -A- ed il coperchio inferiore -B-.